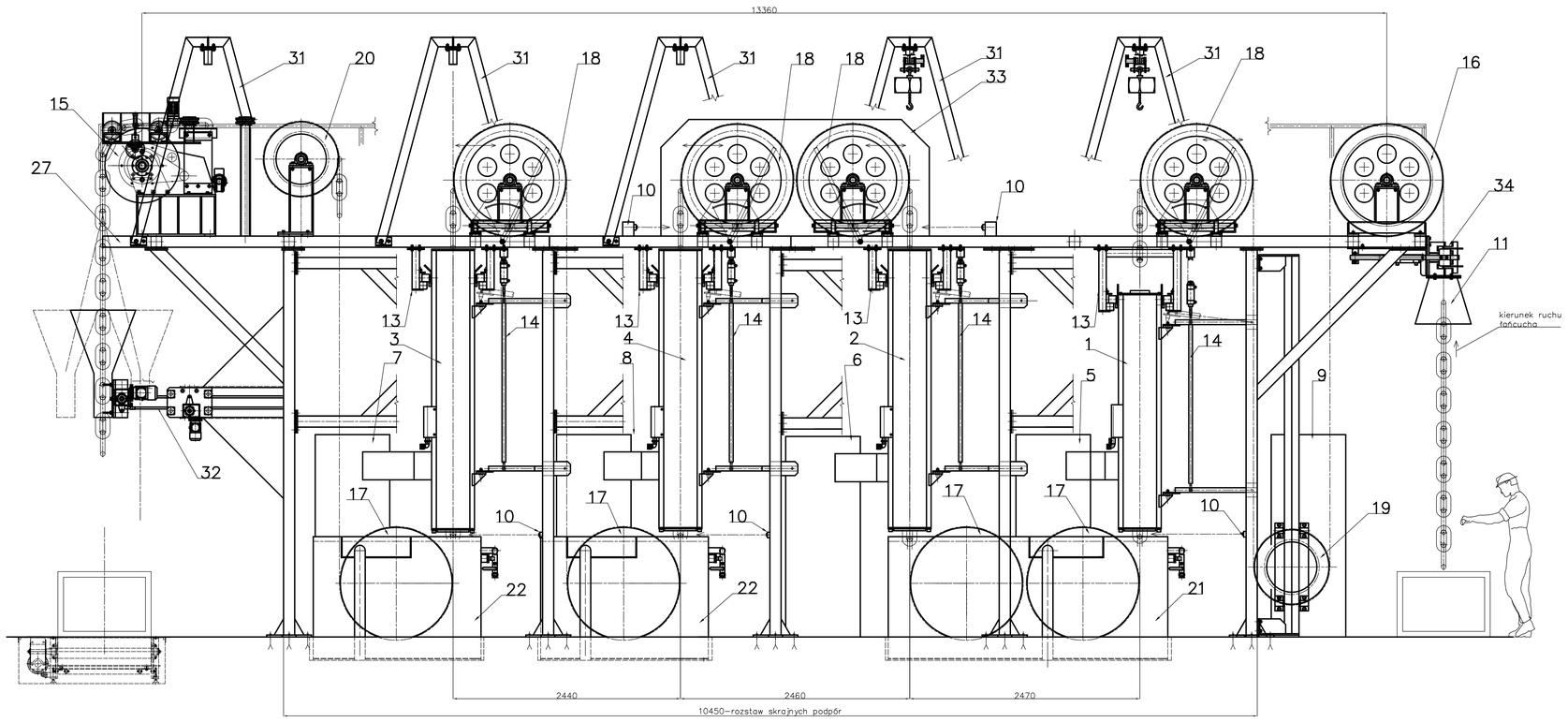

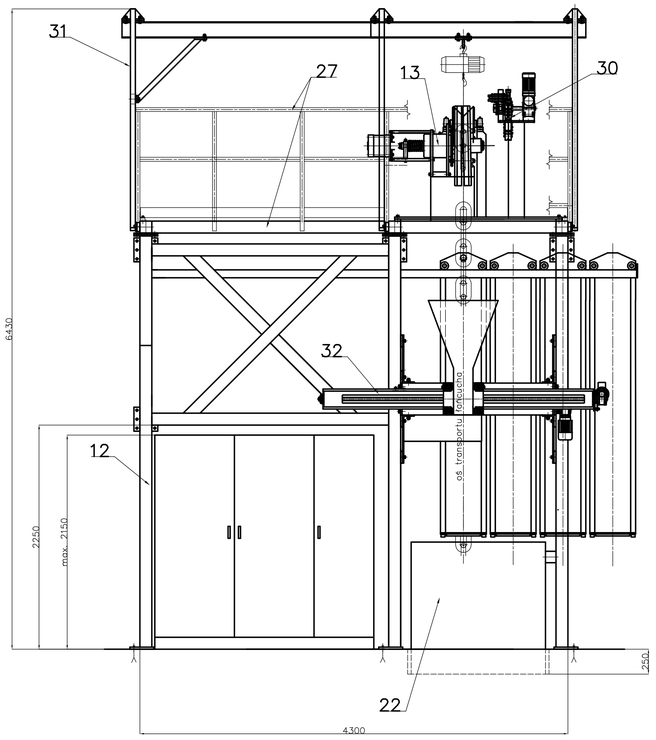

Poz.	Nazwa	Ilość	Rys/Norma	Materiał	Masa jedn.	Masa całk.
35.	transporter gąsienicowy koszy	1	nie jest w zakresie	umowy		
34.	hamulec łańcucha	1				
33.	osłona termiczna	1				
32.	układarka łańcucha z lejem 8–kątnym	1				
31.	zespół wciągnika łańcuchowego	5				
30.	mechanizm napędu małych łańcuchów	1				
29.	transformator odpuszczania	2				
28.	transformator hartowania	1				
27.	górny podest i poręcze	1				
26.	stacja wodna wewnętrzna–wygrzewanie	1				
25.	stacja wodna wewnętrzna–odpuszczanie	2				
24.	stacja wodna wewnętrzna–hartowanie	1				
23.	stacja wodna zewnętrzna	1				
22.	wanna hartownicza II	2				
21.	wanna hartownicza I	1				
20.	koło – ø800 stałe	1				
19.	koło – ø800 podnoszone	1				
18.	koło – ø1200 przestawne	4				
17.	koło – ø1200 do wanny	4				
16.	koło napędowe – tylne	1				
15.	koło napędowe – przednie	1				
14.	mechanizm centrowania wzbudników	4				
13.	magazyn wzbudników	4				
12.	rama nośna	1				
11.	lej wprowadzający 8–kątny	1				
10.	pirometr	5				
9.	szafa PLC/ sterowanie	1				
8.	generator i bateria wygrzewania	1				
7.	generator i bateria odpuszczania II	1				
6.	generator i bateria odpuszczania I	1				
5.	generator i bateria hartowania	1				
4.	wzbudniki do wygrzewania	4				
3.	wzbudniki do odpuszczania II	4				
2.	wzbudniki do odpuszczania I	4				
1.	wzbudniki do hartowania	4				

Opracował	S.Lukowski	"ELZAMET" Piekary Śląskie	Nazwa: Linia obróbki termicznej łańcuchów
Sprawdził	–		Podziałka: 1:30
Data	04.2025		Nr rysunku: LZ–7724–LK3

"ELZAMET" Sp. z o.o. Piekary Śl. zastrzega myśli techniczne zawarte na rysunku łącznie z zakazem odtwarzania lub przekazywania osobom trzecim bez naszej pisemnej zgody (ustawa z dnia 4 lutego 1994 r. o prawie autorskim i prawach pokrewnych Dz. U. Nr 24 poz. 83).

Format: A1 | Arkusz: – | Zmiana: – | Masa: kg